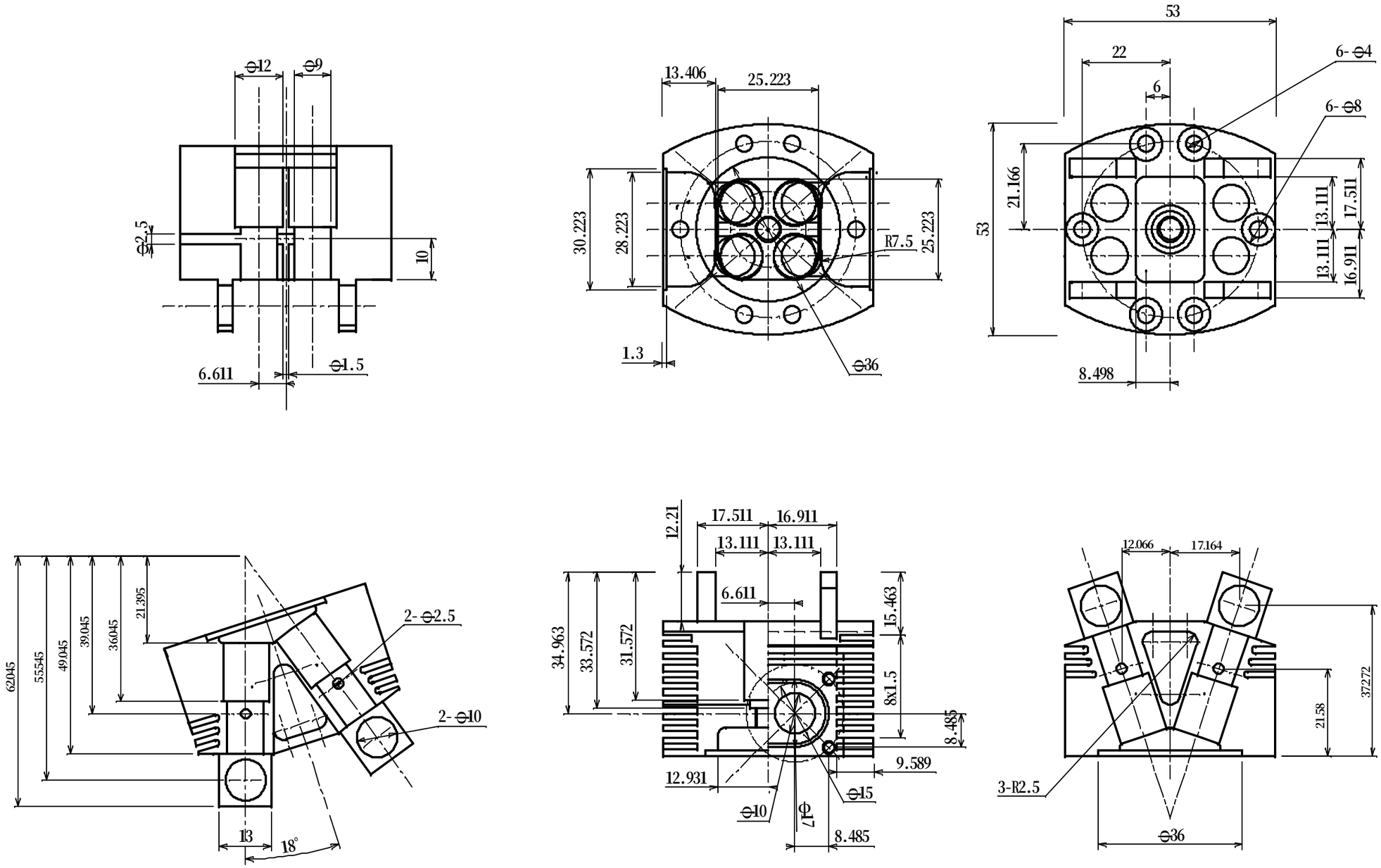

3				品番	102	品名	4Bヘッド	材質 A2024	処理
2									
1				機種	120-4B	尺度	出図	設計 y.yoshikawa	products
符号	改定	日付	承認						